REINTAIR® & REINTAIR® WARRIOR

Purificadores plug & play para convertir cualquier espacio interior en un ambiente libre de virus

casals
fans of innovation

www.casals.com

CV012021-1

REINTAIR®

Purificadores portátiles para convertir cualquier espacio interior en un ambiente libre de virus

FUNCIÓN PRINCIPAL

- Los purificadores de aire REINTAIR® by Casals son conjuntos portátiles y plug & play (no requieren instalación) para convertir cualquier espacio interior en un ambiente libre de partículas contaminantes y dejar así un aire mucho más saludable.
- Está diseñado para reducir la carga viral de las estancias dadas las purificaciones de aire constantes que lleva a cabo.

1. Reducción de partículas de polvo, olores y microorganismos contaminantes. Creando así un ambiente más saludable. Ideal para personas con **alergias y asma**.
2. Aparte de un ambiente de trabajo más saludable, nuestros purificadores de aire **disminuyen la necesidad de limpieza**, ya que eliminan una gran porción del polvo que se genera diariamente.
3. Doble etapa de filtración con dos paquetes filtrantes **ABSOLUTE HEPA H14 y filtro Molecular** que en cuestión de horas reducirá un gran número de partículas en el aire como microorganismos, bacterias, virus, moléculas, etc.
4. Versión disponible con lámpara **UV-C y fotocatálisis** para inertizar las partículas captadas por los filtros.
5. Equipados con ventiladores de **alta eficiencia y silenciosos** para garantizar un bajo consumo energético.

HEPA
H14

FILTROS HEPA
CERTIFICADOS
EN 1822

APLICACIONES

- Diseñados para todo tipo de espacios interiores como:
  - el sector sanitario
  - oficinas
  - hoteles
  - hogares
  - universidades
  - colegios

- En definitiva, para cualquier espacio público donde se requiera una purificación del aire de alta calidad dado que los purificadores REINTAIR® están equipados con **filtros de alta eficiencia HEPA H14.**

- Ideados para ser **movidos fácilmente** en espacios interiores, lo que los convierte en la mejor solución para:
  - La ventilación de puestos de trabajo.
  - El sector sanitario (salas de espera, pasillos, habitaciones, hospitales de campaña, zonas comunes, clínicas, farmacias…).
  - El sector terciario e industrial (oficinas, hoteles, universidades, colegios, instituciones públicas, almacenes, salas de estar en restaurantes).
  - El sector residencial (pisos unifamiliares y casas).

IMPORTANTE

El sistema de purificación REINTAIR® asegura la reducción de la carga viral mediante la retención de virus y bacterias (incluido coronavirus COVID-19) que pasen a través de sus filtros de alta eficiencia HEPA 14. No se puede garantizar el 100% de purificación del aire en un espacio concreto ya que depende de diversos factores como pueden ser: distribución arquitectónica de su ubicación, corrientes de aire externas, tiempo mínimo de funcionamiento, uso indebido de la unidad, obstrucción de las entradas de aire, nivel de mantenimiento de la unidad y el estado de sus filtros, etc.

CARACTERÍSTICAS CONSTRUCTIVAS

- Unidad de purificación de aire **de alta eficiencia en estructura soundproof** (insonorizada) de acero galvanizado resistente a la corrosión.
- Equipados con motor electrónico EC, y disponible en dos tamaños constructivos:

MODELO	EQUIPAMIENTO	SUPERFICIE APLICABLE
REINTAIR® S EC	Motor EC	Hasta 300m³/h para espacios interiores de hasta 45m².
REINTAIR® S WARRIOR EC	Motor EC, lámpara UV-C y fotocatálisis.	

REINTAIR® L EC	Motor EC	Hasta 600m³/h para espacios interiores de hasta 90m².
REINTAIR® L WARRIOR EC	Motor EC, lámpara UV-C y fotocatálisis.	

CHASIS:
- Estructura **soundproof** de perfil de aluminio de 30mm, esquinas de nylon y panel sándwich de acero prelacado RAL 9006, clase M0, con aislamiento interno de lana de roca de 25mm de espesor clase A1 (no combustible) y 90kg/m3 de densidad. Los paneles disponen de ***fastening system*** (sistema de fijación rápida) para el montaje y desmontaje sencillo cada vez que se requiera, ya sea para tareas de limpieza, mantenimiento o intercambios de paneles.
- Los **filtros** se ubican en los paneles laterales perforados, con **pomos** y ***fastening system***. Su fácil acceso optimiza el mantenimiento y rapidez del cambio de filtros. Se recomienda realizar el cambio de filtros y manipulación de los REINTAIR® con EPIs adecuados.
- Los equipos REINTAIR® disponen de **4 ruedas** equipadas con freno en la base para fácil movilidad de los equipos en los espacios interiores y un **asa** para poder tirar del equipo con una mano.

VENTILADOR:
- Equipado con **turbina de poliamida de simple aspiración** de álabes hacia atrás (a reacción) de alto rendimiento con sistema **autolimpiante**. Equilibrada estática y dinámicamente en origen.

FILTROS:
- **Doble etapa de filtración** en cada extremo del REINTAIR® compuesto por 2x ISO Coarse 65% (G4) + 2x HEPA H14.
- 4 filtros por unidad de purificación.
- Los prefiltros ISO Coarse 65% aumentan la vida útil de los filtros absolutos HEPA H14.

MOTORES:
- **Motor bajo consumo con tecnología EC** (conmutación electrónica) de rotor exterior. Protección IP-44 y aislamientos clase B. Voltaje estándar 230V 50/60Hz

EEC PM MOTORS

PANEL DE CONTROL:
- Todos los equipos REINTAIR® van equipados con un panel de control maestro del equipo ubicado en el panel superior.
- Este panel de control permite controlar los siguientes parámetros:
  1. On/Off del purificador de aire.
  2. Funcionamiento automático – Autónomo.
  3. Caudal ajustable siendo 0 el mínimo y 10 el máximo.
  4. Control horario para optimización del modo noche y favorecer así el bajo consumo energético cuando los espacios interiores estén vacíos.
  5. Alarma de colmatación de filtros e indicación de mantenimiento.
  6. Sólo en versión REINTAIR® WARRIOR: gestión total de la lámpara UV-C y la fotocatálisis como el temporizador horario y diario, o el encendido y apagado de la lámpara y la fotocatálisis.

VERSIÓN REINTAIR® WARRIOR EC

- Todos los equipos REINTAIR® WARRIOR cuentan con el mismo equipamiento que los REINTAIR® estándar, pero además llevan instalado la PHOTOCATALYSIS-UVC TOWER by Casals, compuesta por una lámpara de luz ultravioleta UV-C y un sistema de fotocatálisis que permite destruir las partículas captadas previamente por los filtros.
- PHOTOCATALYSIS-UVC TOWER by Casals lleva a cabo un proceso de oxidación fotocatalítica que combina la radiación UV-C con una sustancia (catalizador) dióxido de titanio (TiO_2) que produce una reacción que transforma los contaminantes dañinos (bacterias, virus y compuestos orgánicos volátiles o VOC's) en H_2O, CO_2 y detritos.
- El proceso de purificación de aire mediante el uso de oxidación fotocatalítica funciona mediante el uso de un sistema de aire existente que extrae el aire a través del REINTAIR® que, a su vez, pasa a través de la cámara de luz ultravioleta/dióxido de titanio instalada profesionalmente. A medida que el aire ambiente lleno de contaminantes dañinos circula a través de esta cámara, los microbios son "atacados" por radicales hidróxilos libres e iones de superóxido (creados por la luz ultravioleta y el dióxido de titanio) que rompen su estructura celular y destruyen tanto la masa intracelular como el cromosoma ADN/HNA. El resultado son moléculas de agua inofensivas, dióxido de carbono y detritos.

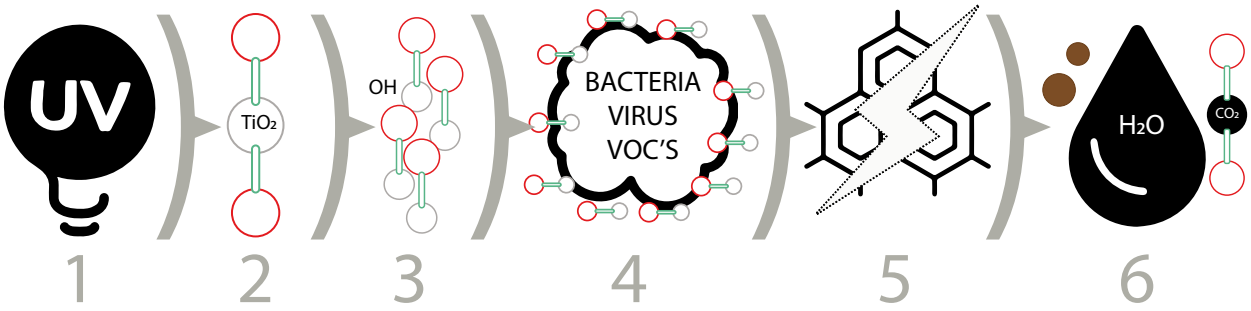

1	2	3	4	5	6
LUZ ULTRAVIOLETA	CATALIZADOR DE DIÓXIDO DE TITANIO	RADICALES HIDRÓXILOS LIBRES E IONES DE SUPERÓXIDO CREADOS	ATAQUE DE LOS CONTAMINANTES DAÑINOS	DESTRUCCIÓN DE LA ESTRUCTURA CELULAR	MOLÉCULAS DE AGUA, DIÓXIDO DE CARBONO Y DETRITOS

ESQUEMA DE FUNCIONAMIENTO

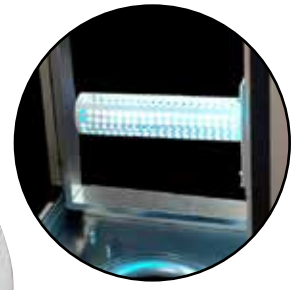

Caja que contiene los balastos electrónicos para el funcionamiento de la lámpara ultravioleta

Catalizador de TiO_2 con lámpara de luz ultravioleta en el interior

UV-C & PHOTOCATALYSIS
WARRIOR
STERILIZATION

DIMENSIONES EXTERNAS

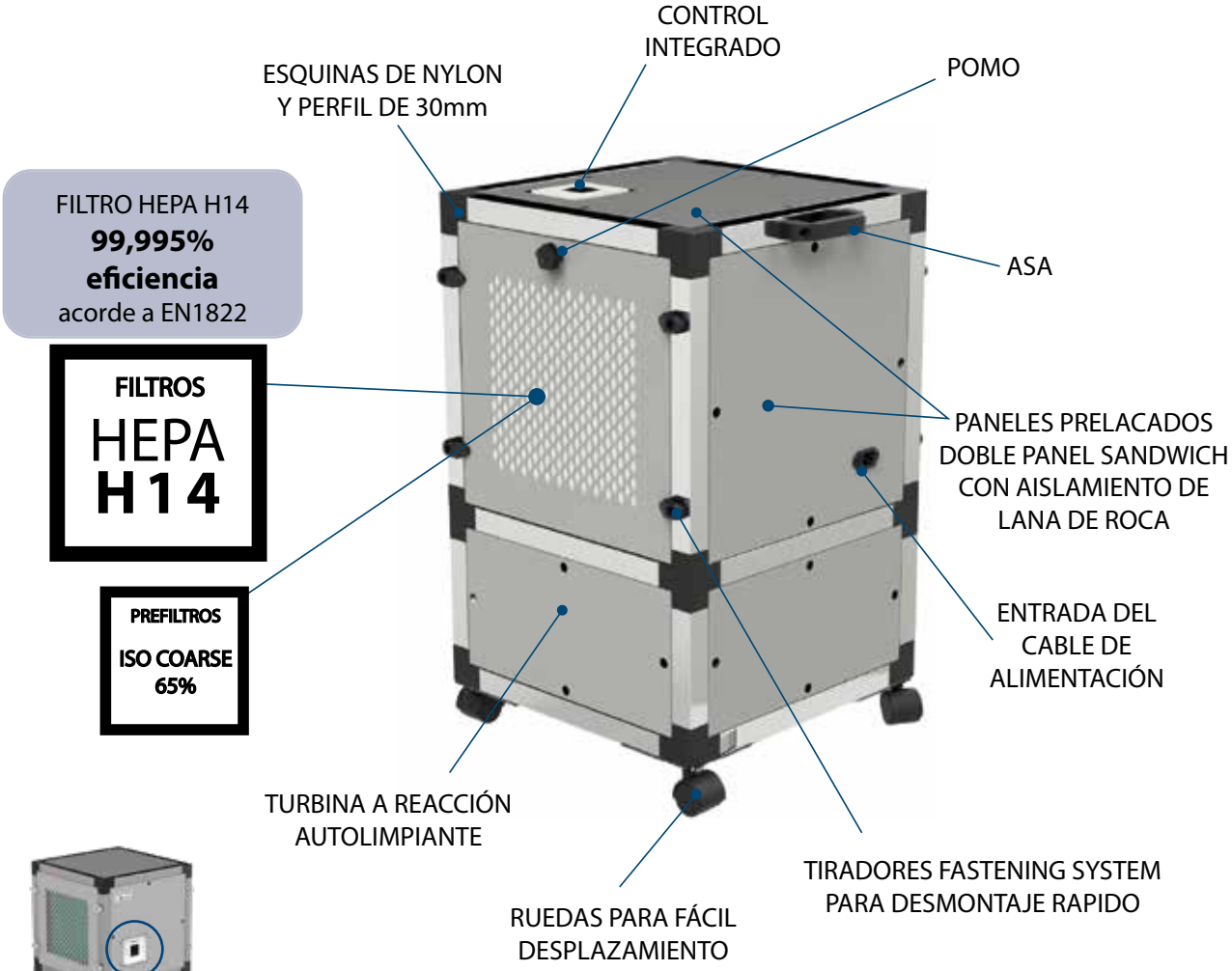

REINTAIR AC

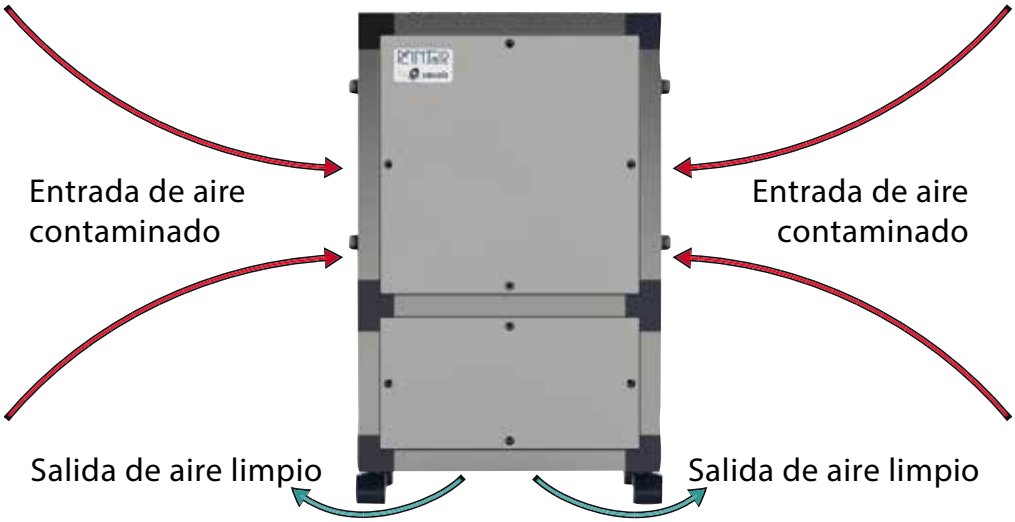

	REINTAIR® S	REINTAIR® L
Altura con ruedas (mm)	670	975
Anchura (mm)	412	412
Longitud (mm)	412	412
Peso total (Kg)	30	50

REINTAIR S 300

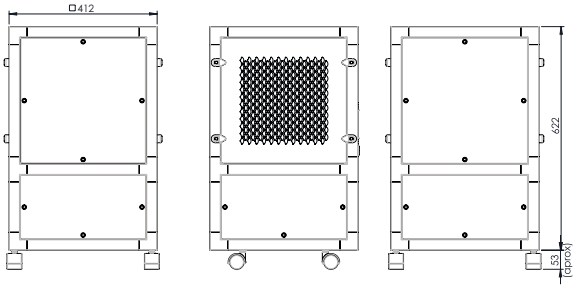

REINTAIR L 600

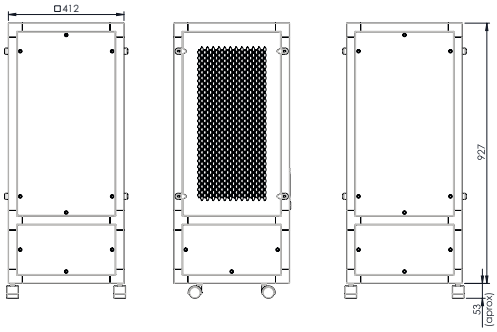

DATOS TÉCNICOS DE REINTAIR®

	REINTAIR® S EC REINTAIR® S WARRIOR EC	REINTAIR® L EC REINTAIR® L WARRIOR EC
Fases	Monofásico	Monofásico
Voltaje Nominal (V)	230	230
Rango de voltaje Nominal (V)	220-240	220-240
Frecuencia (Hz)	50/60	50/60
R.P.M máx.	3980	3600
I Nominal (A) 230V	0,40	0,70
Potencia Nominal (W)	34	78
Q nominal (m^3/h)	300	600
Sonido (a 6m) dB(A)	41	44
Superficie hasta (m^2)	45	90
Temperatura ambiente Min. (ºC)	-25	-25
Temperatura ambiente Max. (ºC)	50	50

Nota: Los Purificadores REINTAIR® pueden ajustar su velocidad al 100%.

DATOS TÉCNICOS DE LOS FILTROS

	EFICIENCIA	DIMENSIONES mm	ÁREA MEDIA	CAUDAL/PÉRDIDA DE CARGA a 0,45m/s (m^3/h / Pa)*	PESO Kg
FILTRO HEPA REINTAIR® S	H14	305 x 305 x 66	2	151/175	1,9
FILTRO HEPA REINTAIR® L	H14	305 x 610 x 66	4,1	301/175	3,2
FILTRO ISO COARSE 65% (G4) REINTAIR® S	ISO COARSE 65%	287 x 287 x 24	0,2	700/70	0,2
FILTRO ISO COARSE 65% (G4) REINTAIR® L	ISO COARSE 65%	287 x 592 x 24	0,3	1500/70	0,2

casals
fans of innovation

SOCIEDADES DEL GRUPO VORTICE

VORTICE S.P.A
Strada Cerca, 2
Frazione di Zoate
20067 Tribiano
(Milan) Italy
Tel. (+39) 02 906991
Fax (+39) 02 90699625
vortice.com

VORTICE LIMITED
Beeches House-Eastern
Avenue Burton upon Trent
DE13 0BB United Kingdom
Tel. (+44) 1283 492949
Fax (+44) 1283 544121
vortice.ltd.uk

VORTICE INDUSTRIAL S.R.L.
Via B. Brugnoli 3,
37063 Isola della Scala
(Verona) Italy
Tel. (+39) 045 6631042
Fax (+39) 045 6631039
vorticeindustrial.com

CASALS VENTILACIÓN AIR INDUSTRIAL S.L.
Ctra. Camprodon, s/n 17860
Sant Joan de les
Abadesses
(Girona) Spain
Tel. (+34) 972720150
casals.com

VORTICE LATAM S.A.
Bodega #6
Zona Franca Este Alajuela,
Alajuela 20101
Costa Rica
Tel. (+506) 2201 6934
vortice-latam.com

VORTICE VENTILATION SYSTEM
(Changzhou) Co.LTD
No. 388 West Huanghe Road
Building 19, Changzhou
Post Code: 213000 China
Tel. (+86) 0519 88990150
Fax (+86) 0519 88990151
vortice-china.com

The descriptions and illustrations in this catalogue are intended to be indicative and not binding. Without prejudice to the essential characteristics of the products described and illustrated here, CASALS reserves the right to make, at any time and without notice, changes to parts, aesthetic details or supply of accessories to its products that are deemed to be appropriate for improvement or for any construction or commercial requirement.

This printout completely cancels and replaces all the previous ones.